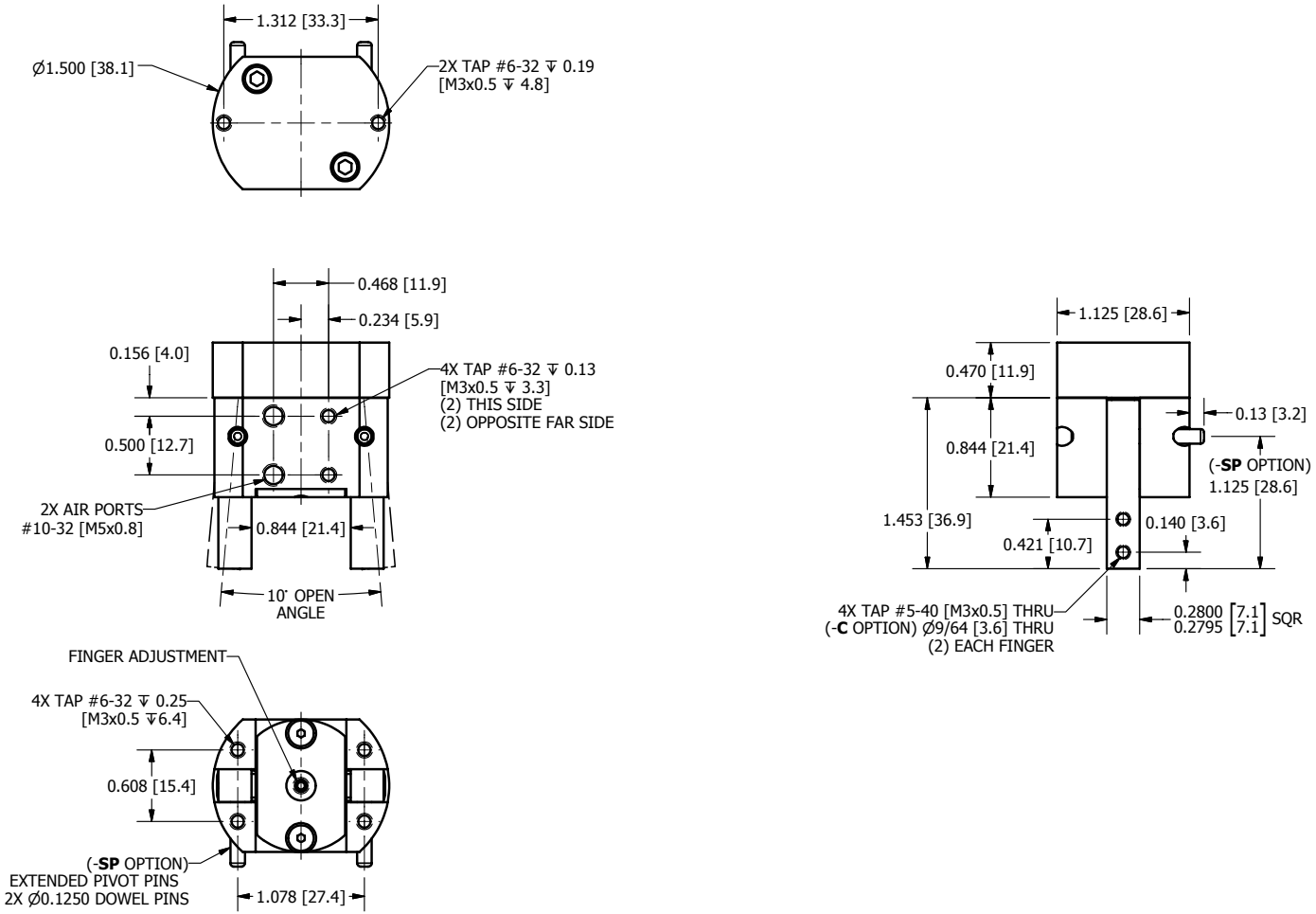

R&I
MANUFACTURING CO., INC

DURA-GRIP
MH-20A